Optoma ZU725T

EAN/UPC:5055387666955



OPTOMA ZU725T

Der ZU725T 3D Laser DLP hat 7800 Ansi-Lumen einen Kontrast von 1100:1 und eine WUXGA 1920 x 1200 Auflösung. Hersteller Optoma gibt die Lebensdauer mit 30000 Stunden an, was umgerechnet über 20.5 Jahre bei 4 Stunden täglich wären. Der Projektor ist mit einem integrierten Mediaplayer ausgestattet, dass direkte abspielen von Dateien wird daher kein Problem sein. Inklusive einer Lens Shift und Keystone-Korrektur Funktion, welche bei der Installation Freiraum bringt.

Kurzvorstellung
Beta 2.5

Bis zu 897 cm Bildbreite kann der Projektor gut ausleuchten durch die 7800 Ansi-Lumen. Räume mit Restlicht schafft der Projektor mit einer geringeren Bildbreite, max. 598 cm würden wir empfehlen. Wenn das Bild dann doch noch zu klein ist, kann die integrierte Edge Blending Software helfen, mit weiteren Projektoren ein großes Bild zu projizieren.
Des Weiteren ist er Full HD 1080P sowie 3D kompatibel, und kann somit durch die 360°-Projektion Blu-rays selbst an die Decke projizieren. Dieses Modell wird von Optoma nicht mehr angeboten, ist in unserer Projektoren-Datenbank aber immer noch sehr beliebt.

Projektionssystem	1 x DLP Chip WUXGA 16/9 Ti Digital Light Processing Chip		
Ansi-Lumen	Projektor: 7800	Leinwand: 3467 Lux (bei 200 cm Leinwand)	
Kontrast	Projektor: 1100:1 full on/off	Leinwand: 1100:1 full on/off	
Schwarzwert	Projektor: 7,0909 min. Lumen	Leinwand: 3.158 min. Lumen	
Offset	-		
Auflösung	WUXGA 1920 x 1200 2.304.000 Pixel		
Wiedergabesignale	Pal, SECAM, NTSC, HDTV 720p, 1080i, 1080p, 3D, EDTV 480p, 576p **Mediaplayer Formate.**		
3D Kompatibilität	Frame-Packing (Full HD 3D) | Side-by-Side | Top-and-Bottom Frame Sequential (3D Ready) | 2D-zu-3D Videokonverter		
Einsatzgebiet	Stationär | Festinstallation im Schulungsraum und Meetingraum sowie Konferenzraum. Sehr Große Bildbreite und Räume mit viel Raumlicht sowie schattiertes Tageslicht.		
Lichtquelle	DuraCore Laser		
Licht Lebensdauer	30000 Std.		
Betriebskosten	0,00 € da Laser		

Focus	motorisch
Zoom	motorisch x1.6
Objektiv	f=18,72-29,59 mm
Projektionsverhältnis	-
Audio	2 x 10W

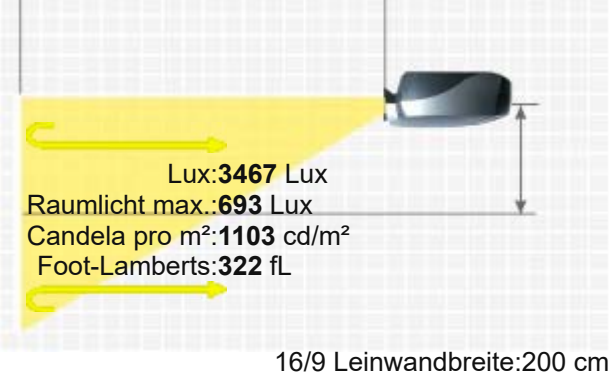

16/9 Leinwandbreite:200 cm
. Leinwand:1 Gain

Anschlüsse	2x HDMI in HDBaseT 3D Sync Mini Jack Audio in und out USB-B Service in RS232C Din 9 pin in RJ45 in 12V Trigger



Deckenmontage	JA
Stromverbrauch	520 / 260W im Eco Mode
Maße BxHxT	486 x 176 x 432,5 mm (19,1"x6,9"x17") 36.99 L/dm³
Betriebsgeräusch	36 / 34 dB im Eco Mode
Gewicht	14,00 kg / 30,86 lbs.
Keystone-Korrektur	Vert.: +/-55° Hori.: +/-25°
Ausleuchtung	85%
Frequenz	-
Foot-Lamberts	322 fL / max. 897 cm Bildbreite
Candela pro m²	1127 cd/m²
Ausstattung (Extras)	■ Real Full HD 3D ■ Full HD 1080P kompatibel ■ Direkt Power Off ■ Integrierter Mediaplayer ■ Eco Mode ■ Kensington Slot ■ High Dynamic Range (HDR) ■ Warping ■ 360° Installation fähig ■ 24/7 Dauereinsatz fähig ■ Edge Blending ■ Passwortschutz ■ PJLink™ ■ Lan Netzwerk kompatibel. ■ Crestron®-Software kompatibel. ■ Integrierter Warping und Edge Blending Prozessor ■ AMX ■ IP5X Staubresistente, optische Einheit ■ Porträtprojektion ■ Colour Management System (CMS) ■ True AV Mute ■ Kabelfernbedienung Anschluss
Screen Mirroring	-

Baujahr	2022 // Letzte Datenänderung: 2024-07-04 Angelegt: 2022-11-14 10:38:07



Mehr Details	HCinema https://www.hcinema.de/pro/optomazu725t.html

Aufgrund unseres stetigen Engagements für die kontinuierliche Verbesserung der Qualität unserer Projektoren-Datenbank, kann diese Broschüre auch ohne Vorankündigung Änderungen unterworfen werden. HCinema haftet nicht für eventuelle, in den Produktbeschreibungen enthaltene Fehler oder Auslassungen.