ecoFACTS
csr.BenQ.com

HDMI™
HIGH-DEFINITION MULTIMEDIA INTERFACE

EAC

BenQ.com

©2023 BenQ Corporation.
All rights reserved. Rights of modification reserved.

P/N: 4J.JS101.001

BenQ

Digital Projector
Quick Start Guide

LW855UST / LH856UST

Guide de démarrage rapide du projecteur numérique
Digitaler Projektor Kurzanleitung
Guida rapida del proiettore digitale
Guía de inicio rápido del proyector digital
Guia de iniciação rápida ao Projetor Digital
Digital projektor snabbstartsguide
Краткое руководство по работе с цифровым проектором
Snelgids voor Digitale projector
Skrócona instrukcja obsługi projektora cyfrowego
Dijital Projektör Hızlı Başlangıç Kılavuzu
Průvodce rychlým používáním digitálního projektoru
คู่มือเริ่มต้นใช้งานดิจิตอลโปรเจคเตอร์อย่างย่อ
數位投影機快速使用指南
数字投影机快速使用指南
デジタルプロジェクタ クイック スタート ガイド
디지털 프로젝터 빠른 시작 안내서
دليل البدء السريع لجهاز عرض رقمي
Digitaalisen projektorin pikakäynnistysopas
Hurtig start-guide til digital projektor
Digital projektor – hurtigstartguide

V1.00

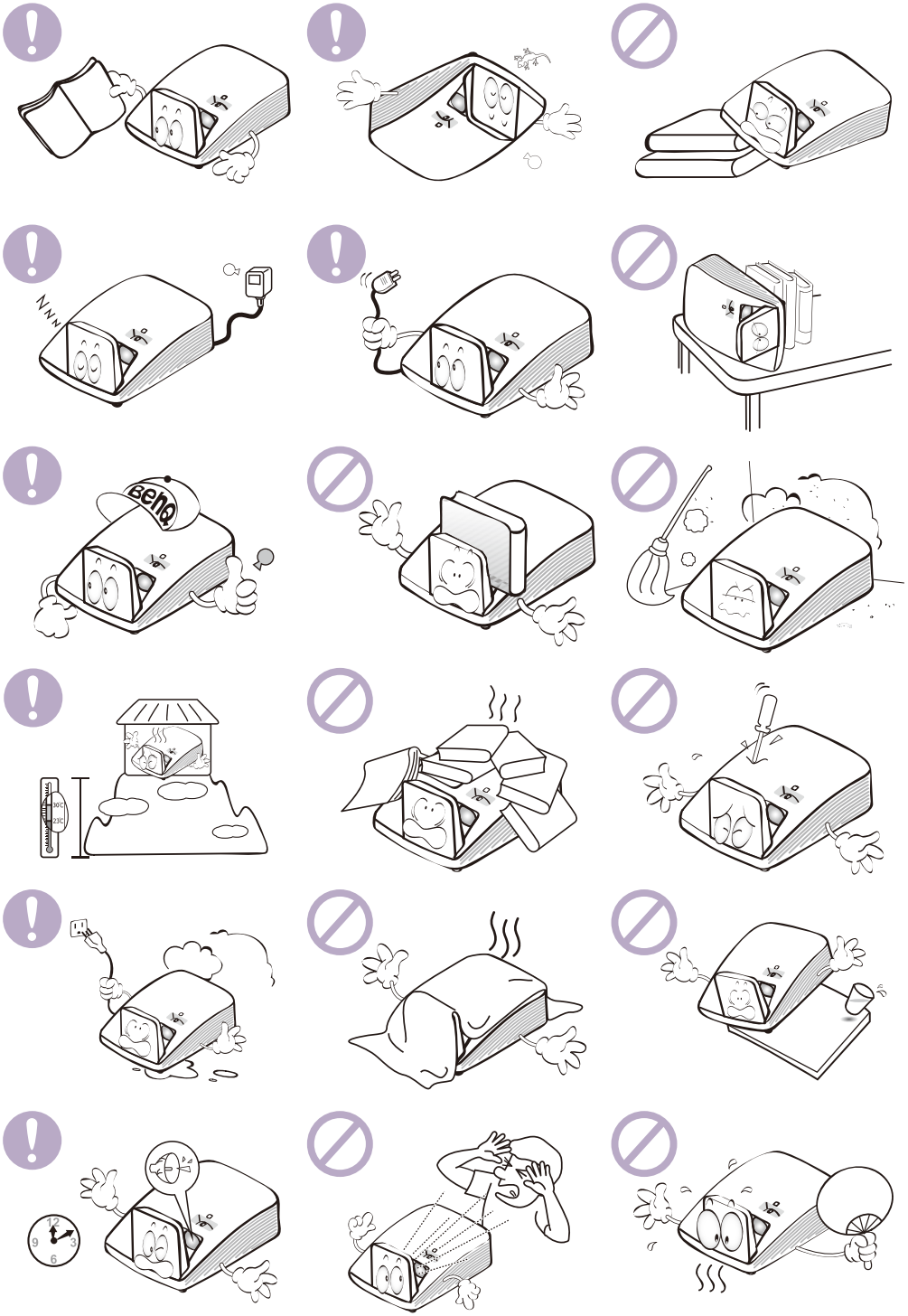
benq
86°C
-25°C
12
3
6
9

Notice on laser

Caution – use of controls or adjustments or performance of procedures other than those specified herein may result in hazardous radiation exposure.

Do not point laser or allow laser light to be directed or reflected toward other people or reflective objects.

Direct or scattered light can be hazardous to eyes and skin.

There is a potential hazard of eye exposure to laser radiation if the included instructions are not followed.

Do not allow to look into the projector beam at any distance from the projector. An adult should supervise the children to prevent exposure risks.

Check that there is no one looking at the lens, when using the remote control for starting the projector.

Do not look at the projected light using optical devices(binoculars, telescopes, magnifying glasses, reflectors, etc).

Laser class

This Laser Product is designated as Class 1 and CONSUMER LASER PRODUCT: EN 50689:2021 during all procedures of operation and complies with IEC 60825-1:2014 and EN 60825-1:2014/A11:2021.

Laser parameters

Wavelength	449nm - 461nm (Blue)
Mode of operation	Pulsed, due to frame rate
Pulse width	1.15ms
Pulse repetition rate	120Hz
Maximum laser energy	0.62mJ
Total internal power	>100w
Apparent source size	>10mm, at lens stop
Divergence	>100 mili Radian

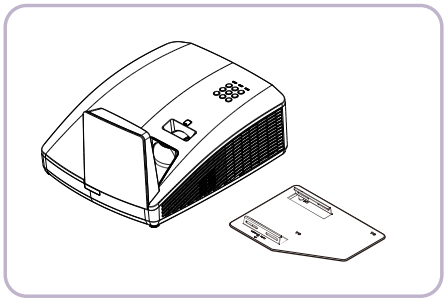

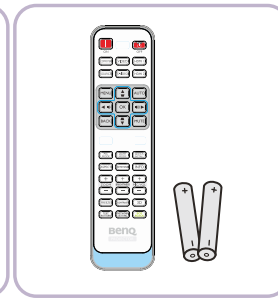

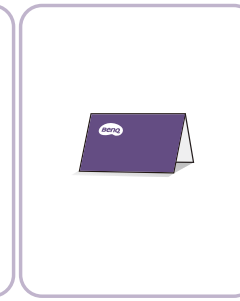

Digital Projector
Quick Start Guide

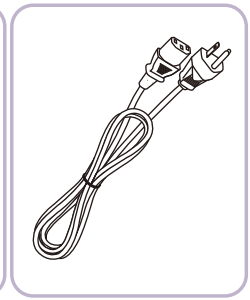

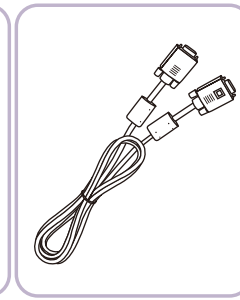

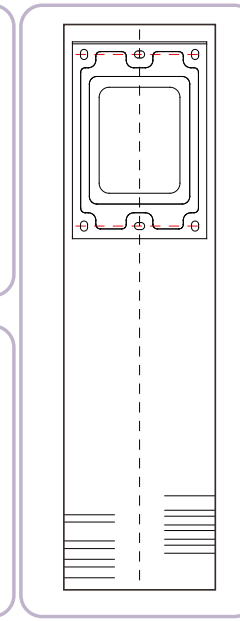

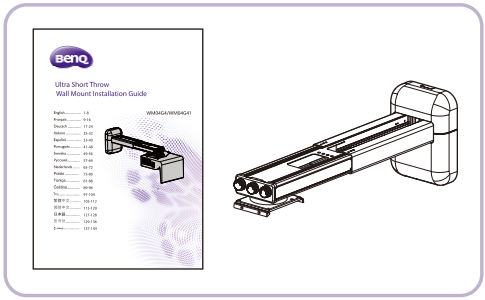
Ultra Short Throw
Wall Mount Installation Guide
WM04GA/WM04G4T

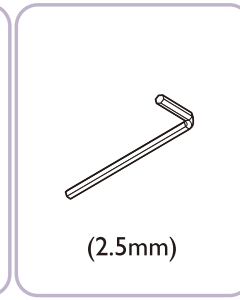
(2.5mm)

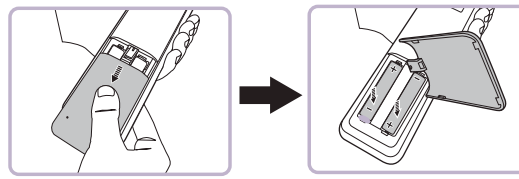

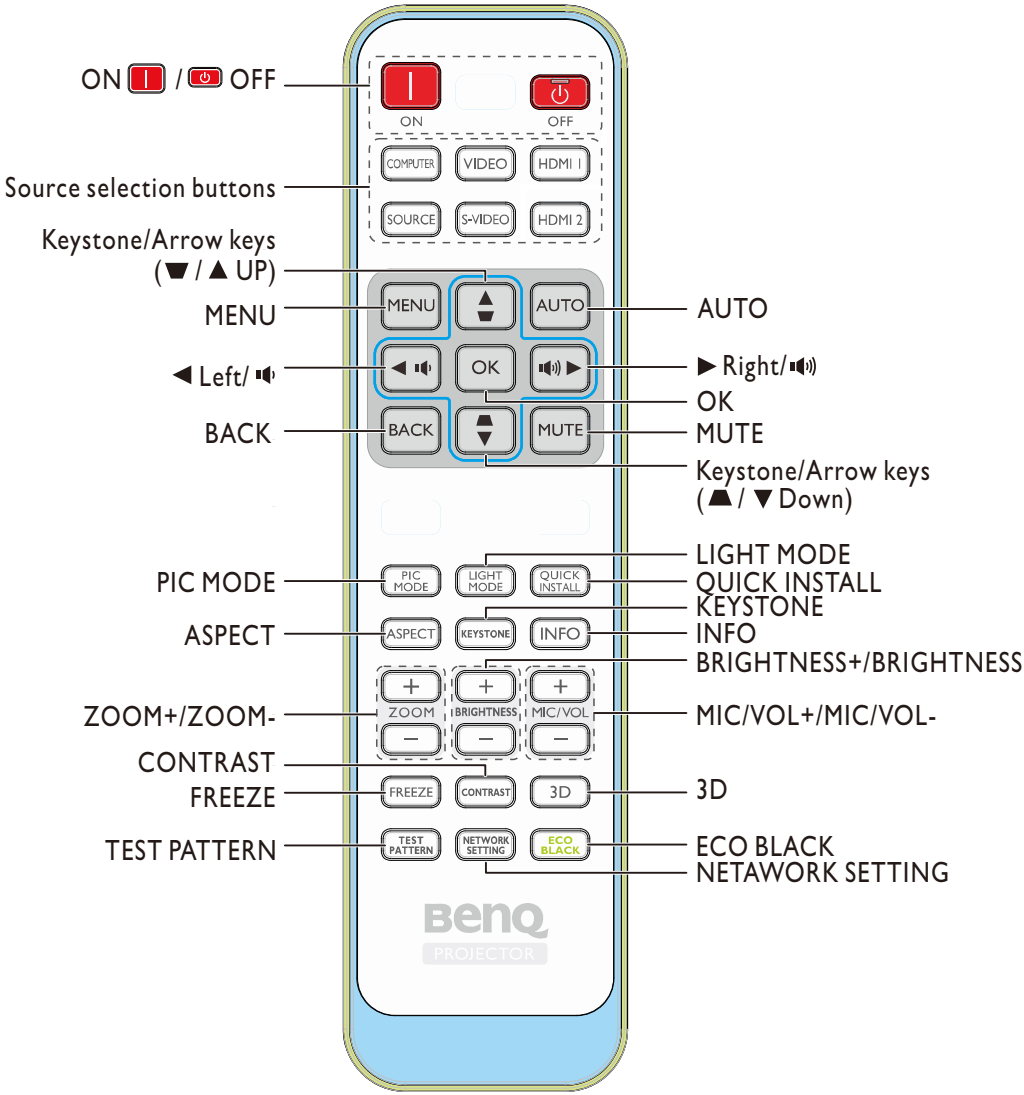
ON / OFF
Source selection buttons
Keystone/Arrow keys
(▼ / ▲ UP)
MENU
◀ Left/
BACK
PIC MODE
ASPECT
ZOOM+/ZOOM-
CONTRAST
FREEZE
TEST PATTERN
AUTO
▶ Right/
OK
MUTE
Keystone/Arrow keys
(▲ / ▼ Down)
LIGHT MODE
QUICK INSTALL
KEYSTONE
INFO
BRIGHTNESS+/BRIGHTNESS-
MIC/VOL+/MIC/VOL-
3D
ECO BLACK
NETAWORK SETTING
ON
OFF
COMPUTER
VIDEO
HDMI 1
SOURCE
S-VIDEO
HDMI 2
MENU
AUTO
OK
BACK
MUTE
PIC MODE
LIGHT MODE
QUICK INSTALL
ASPECT
KEYSTONE
INFO
ZOOM
BRIGHTNESS
MIC/VOL
FREEZE
CONTRAST
3D
TEST PATTERN
NETWORK SETTING
ECO BLACK
BenQ
PROJECTOR

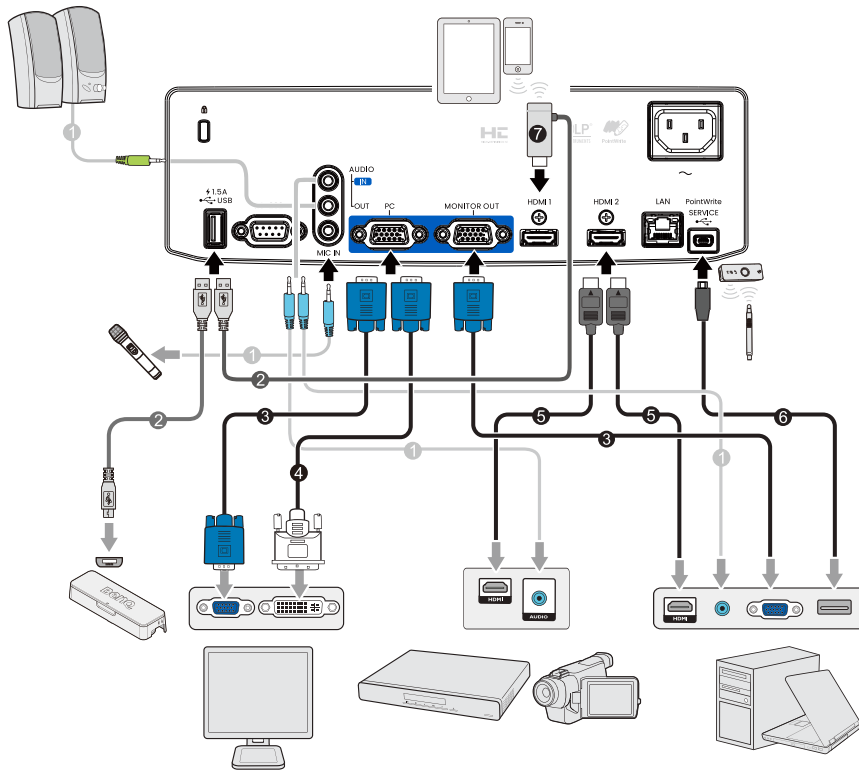
AUDIO
IN
OUT
PC
MONITOR OUT
HDMI 1
HDMI 2
LAN
PointWrite
SERVICE
1.5A
USB
MIC IN
HDMI
AUDIO
HDMI

Projection dimensions

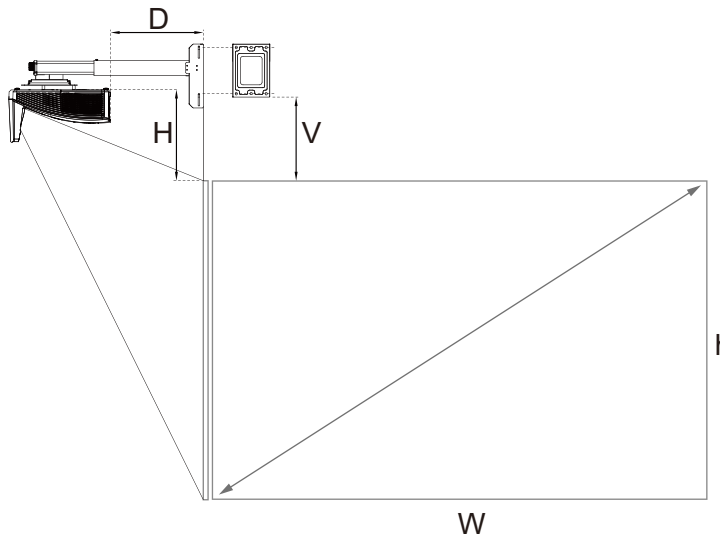

LW855UST

The screen aspect ratio is 16:10 and the projected picture is 16:10.

WXGA											
Screen size (Diagonal)		Screen width (W)		Screen height (h)		Projection distance (D)		Offset (H)		Scale parameter	Distance between Wall plate & projection screen (V)
inch	mm	inch	mm	inch	mm	inch	mm	inch	mm	mm	
80	2023	68	1723	42	1077	11.23	285.4	11.42	290.2	513	266.4
85	2159	72	1831	45	1144	12.72	323.1	11.98	304.3	550	280.5
87	2210	74	1874	46	1171	13.31	338.1	12.20	310.0	565	286.2
90	2286	76	1939	48	1212	14.20	360.8	12.54	318.4	588	294.6
92	2337	78	1982	49	1239	14.80	375.8	12.76	324.1	603	300.3
95	2413	81	2046	50	1279	15.69	398.4	13.09	332.6	626	308.8
97	2464	82	2089	51	1306	16.28	413.5	13.32	338.2	641	314.4
100	2540	85	2154	53	1346	17.17	436.1	13.65	346.7	663	322.9

LH856UST

The screen aspect ratio is 16:9 and the projected picture is 16:9.

1080P											
Screen size (Diagonal)		Screen width (W)		Screen height (H)		Projection distance (D)		Offset (H)		Scale parameter	Distance between Wall plate & projection screen (V)
inch	mm	inch	mm	inch	mm	inch	mm	inch	mm	mm	
89	2261	78	1970	44	1108	13.09	332.5	12.99	330.0	560	306.2
90	2286	78	1992	44	1121	13.38	339.8	13.11	333.0	567	309.2
95	2413	83	2103	47	1183	14.81	376.3	13.70	347.9	604	324.1
97	2464	85	2147	48	1208	15.39	390.9	13.93	353.9	618	330.1
100	2540	87	2214	49	1245	16.25	412.8	14.29	362.9	640	339.1
102	2591	89	2258	50	1270	16.83	427.4	14.52	368.8	655	345.1

☞ There is 5% tolerance among these numbers due to optical component variations. BenQ recom mends that if you intend to permanently install the projector, you should physically test the projection size and distance using the actual projector before you permanently install it, so as to make allowance for this projector's optical characteristics. This will help you determine the exact mounting position so that itbest suits your installation location.

☞ It is recommended to adjust focus 15 minutes after powering on due to the slight shifting of the lens from temperature changing.

The above numbers are approximate and may be slightly different from the actual measurements. Only the recommended screen sizes are listed.
If your screen size is not in the table above, please contact your dealer for assistance.

Limited lens shift specification (LW855UST only)

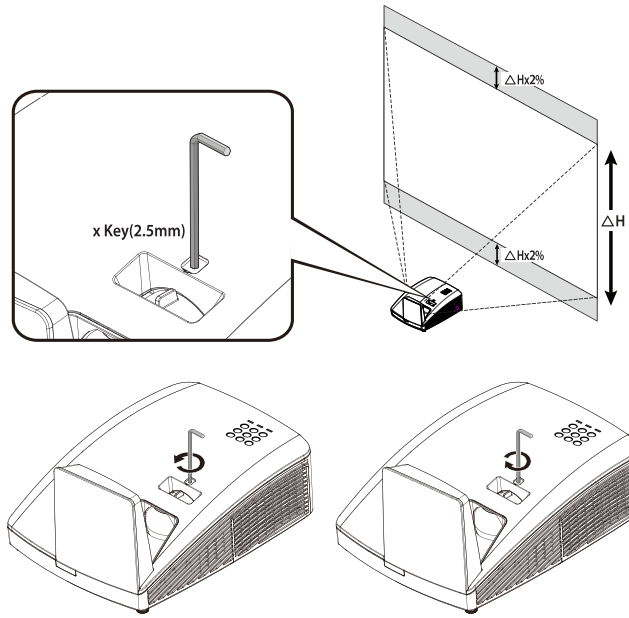

Ceiling Mount Installation

(For wall mount installation information, please refer to the wall mount installation guide in the wall mount box.)
317.2mm(W) x 208.0mm(H) x 376.4mm(D)

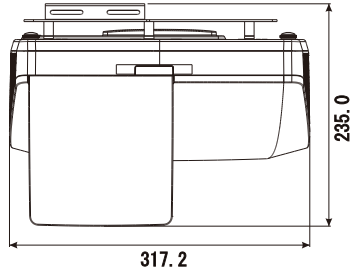

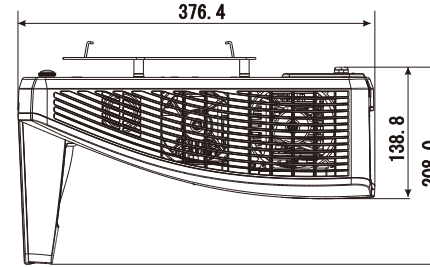

Wall Mount Installation

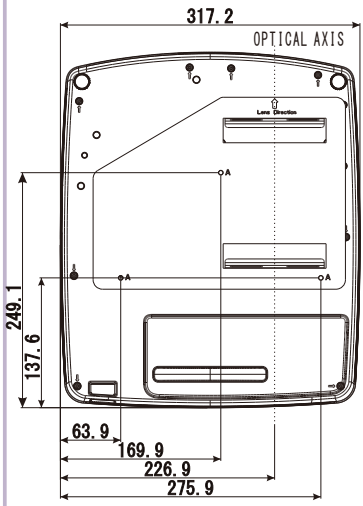

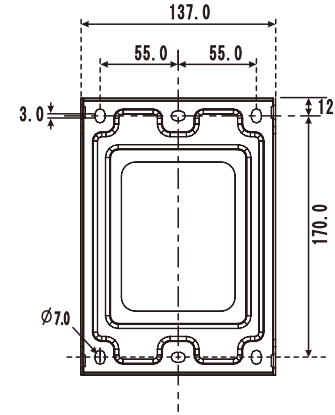

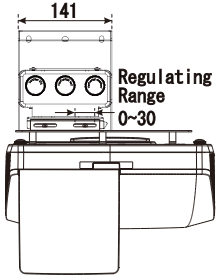

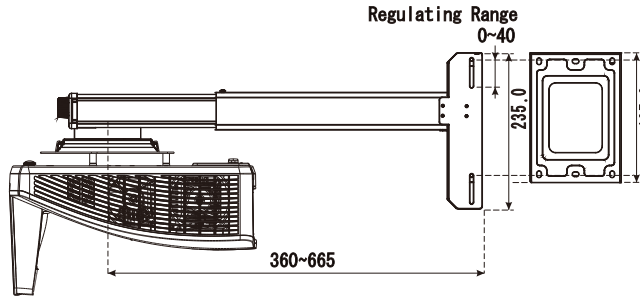

Unit: mm

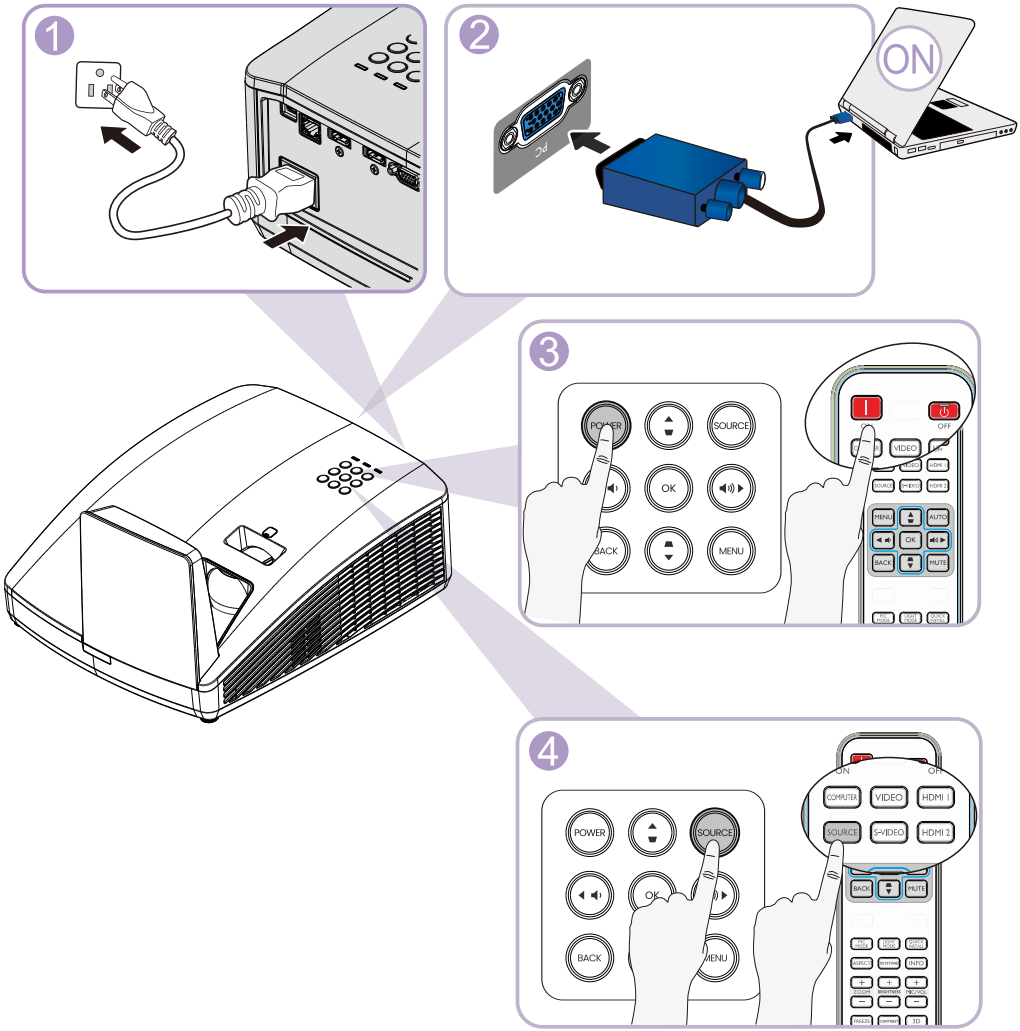

Positioning your projector

Using the quick install

The projector provides a hot key to set **Projector Installation**, **Test Pattern**, and **Keystone** quickly.

Press **Quick Install** on the remote control and press ▲/▼ to select:

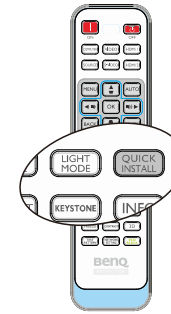

1. Choosing a location

Front Wall | Rear Table | Front Table | Rear Wall

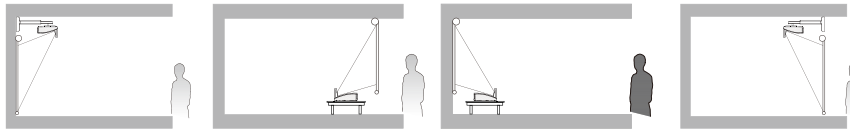

2. Use the test pattern

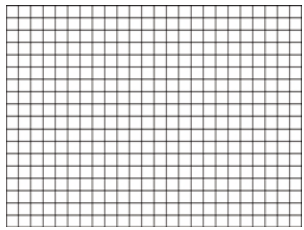

3. Correct the image

2D Keystone correction

Corner fit correction

Digital shrink and shift

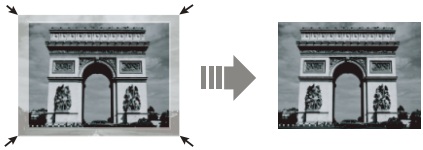

Focus

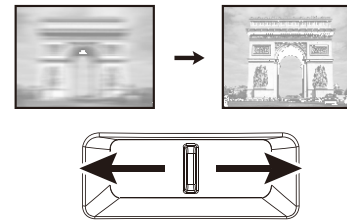

It is recommended to adjust focus 15 minutes after powering on due to the slight shifting of the lens from temperature changing.

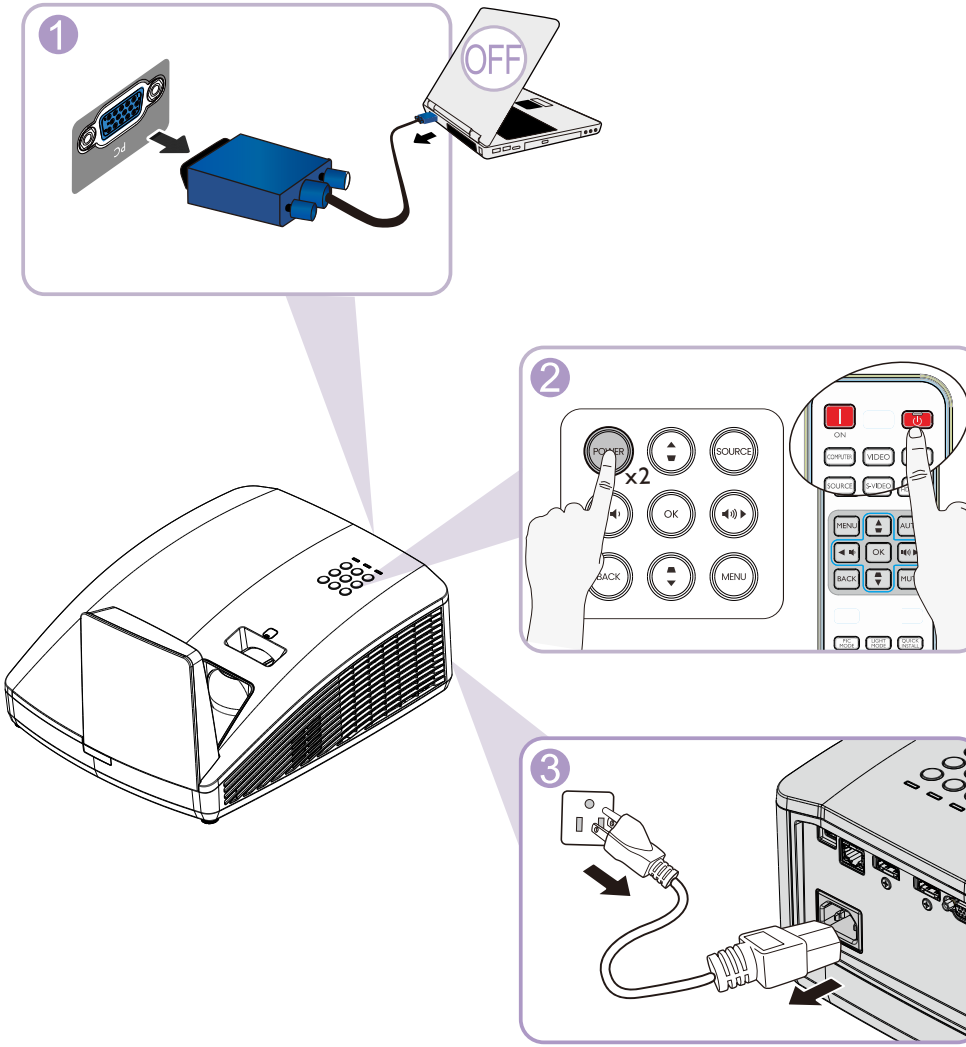
1
PC
OFF
2
POWER
x2
SOURCE
OK
BACK
MENU
ON
COMPUTER
VIDEO
S-VIDEO
3

Table of contents

English 12
Français 13
Deutsch 14
Italiano 15
Español 16
Português 17
Svenska 18
Русский 19
Nederlands 20
Polski 21
Türkçe 22
Čeština 23
ไทย 24
繁體中文 25
简体中文 26
日本語 27
한국어 28
عربي 29
Norsk 30
Dansk 31
Suomi 32

Specifications

☞ **All specifications are subject to change without notice.**

Optical
Resolution
LW855UST
1280 x 800 WXGA
LH856UST
1920 x 1080 1080p
Display system
Single-chip DLP™ system
Lens
F = 2.5, f = 5.1 mm
Light source
Laser diodes

Electrical
Power supply
AC100-240V, 2.0A
50-60 Hz (Automatic)
Power consumption
200W (Max); < 0.5W (Standby);
<2W(When the network function in the standby settings is on)

Mechanical
Weight
14.7 lbs (6.5 Kg) (without lens)

Output terminals
Speaker
10 watt x 2
Audio signal output
PC audio jack x 1
Monitor Out
D-Sub 15-pin (female) x1

Control
USB
Type-B mini USB
(Optional for PointWrite kit)
Type-A power supply 1.5A
RS-232 serial control
9 pin x 1
IR receiver x 1 (Front)
LAN control
RJ45 x 1 (10/100Mbps)

Input terminals
Computer input
RGB input
D-Sub 15-pin (female) x 1
Digital - HDMI x 2
Audio signal input
Audio in
PC audio jack x 1
Microphone in jack x 1

Environmental Requirements
Temperature
Operating: 0°C–40°C at sea level
Storage: -20°C–60°C at sea level
Relative humidity
Operating: 10%–90% (without condensation)
Storage: 10%–90% (without condensation)

Transporting
Original packing or equivalent is recommended.

Repairing
Please visit below website and choose your country to find your service contact window.
http://www.benq.com/welcome

☞ **For setting the PointWrite kit on projector, please refer to the PointWrite manual in the kit box you purchase.**

☞ **Toutes les caractéristiques peuvent être modifiées sans notification préalable.**

Caractéristiques optiques
Résolution
LW855UST
1280 x 800 WXGA
LH856UST
1920 x 1080 1080p
Système d'affichage
Système DLP™ monopuce
Ouverture
F = 2,5, f = 5,1 mm
Source lumineuse
Diode laser

Caractéristiques électriques
Alimentation
AC 100–240 V, 2,0A
50–60 Hz (Automatique)
Consommation
200W (max); < 0,5W (veille);
< 2 W (Lorsque la fonction réseau est en veille dans les paramètres)

Caractéristiques mécaniques
Poids
6,5 Kg (14,7 livres) (sans objectif)

Terminaux de sortie
Haut-parleur
10 watts x 2
Sortie signal audio
Prise audio PC x 1
Sortie moniteur
D-Sub 15-broches (femelle) x 1

Contrôle
USB
Mini USB type B (Optionnel pour le kit PointWrite)
Alimentation électrique type A 1,5 A
Contrôle série RS-232
9-broches x 1
Récepteur IR x 1 (avant)
Contrôle LAN
RJ45 x 1 (10/100Mbps)

Terminaux d'entrée
Entrée ordinateur
Entrée RGB
D-Sub 15-broches (femelle) x 1
Numérique - HDMI x 2
Entrée signal audio
Entrée audio
Prise audio PC x 1
Jack d'entrée micro x 1

Caractéristiques environnementales
Température
Fonctionnement: 0°C–40°C au niveau de la mer
Stockage: -20 °C–60 °C au niveau de la mer
Humidité relative
Fonctionnement: 10%–90% (sans condensation)
Stockage: 10%–90% (sans condensation)

Transport
L'emballage d'origine ou équivalent est recommandé

Réparation
Veuillez accéder au si te Web ci-dessous et choisir votre pays pour trouver la fenêtre de votre contact de service.
http://www.benq.com/welcome

☞ **Pour régler le kit PointWrite sur le projecteur, veuillez consulter le manuel PointWrite présent dans la boîte du kit que vous avez acheté.**

Technische Daten

☞ **Änderungen aller technischen Daten sind vorbehalten.**

Optische Daten
Auflösung
LW855UST
1280 x 800 WXGA
LH856UST
1920 x 1080 1080p
Anzeigesystem
Einzel-Chip-DLP™-System
Objektivs
F = 2,5; f = 5,1 mm
Lichtquelle
Laserdiode

Elektrische Daten
Stromversorgung
100 bis 240 V Wechselspannung, 2,0A
50–60 Hz (automatisch)
Energieverbrauch
200 W (max.); < 0,5 W (Bereitschaft); < 2 W (wenn die Netzwerkfunktion in den Standby-Einstellungenaktiviert ist)

Mechanische Daten
Gewicht
6,5 kg (ohne Objektiv)

Ausgänge
Lautsprecher
2 x 10 Watt
Audioausgang
PC-Audioanschluss x 1
Monitor Aus
D-Sub, 15-polig (weiblich) x 1

Steuerung
USB
Typ-B-Mini-USB (Optional beim PointWrite-Kit)
Typ-A-Stromversorgung 1,5 A
Serielle RS-232-Steuerung
9-polig x 1
Infrarotempfänger x 1 (Vorderseite)
LAN-Steuerung
RJ45 x 1 (10/100Mbps)

Eingänge
Computereingang
RGB-Eingang
D-Sub, 15-polig (weiblich) x 1
Digital - HDMI x 2
Audioeingang
Audioeingang
PC-Audioanschluss x 1
Mikrofoneingang (L/R) x 1

Umgebungsbedingungen
Temperatur
Betrieb: 0 °C–40 °C in Meeresspiegelhöhe
Lagerung: -20–60 °C in Meeresspiegelhöhe
Luftfeuchtigkeit
Betrieb: 10%–90% (nicht kondensierend)
Lagerung: 10%–90 % (nicht kondensierend)

Transport
Originalverpackung oder gleichwertige Verpackung wird empfohlen

Reparatur
Bitte besuchen Sie die nachstehende Webseite und wählen Sie zur Suche nach Ihrem Servicekontaktfenster Ihr Land.
http://www.benq.com/welcome

☞ **Bitte beachten Sie zur Einrichtung des PointWrite-Satzes am Projektor die mitgelieferte PointWrite-Anleitung.**

☞ **Tutte le specifiche sono soggette a modifiche senza preavviso.**

Ottica
Risoluzione
LW855UST
1280 x 800 WXGA
LH856UST
1920 x 1080 1080p
Sistema di visualizzazione
Sistema single-chip DLP™
Obiettivo
F = 2,5, f = 5,1 mm
Sorgente luminosa
Diodo laser

Elettricità
Alimentazione
AC 100–240V, 2,0A
50–60 Hz (Automatica);
<2 W (quando la funzione Rete in Impostaz standby è attivata)
Consumo energetico
200W (max); < 0,5W (Standby)

Meccanica
Peso
14,7 lbs (6,5 Kg) (senza obiettivo)

Terminali d'uscita
Altoparlante
10 Watt x 2
Uscita segnale audio
Connettore audio PC x 1
Uscita monitor
D-Sub 15-pin (femmina) x 1

Controllo
USB
Mini USB tipo B
(Kit PointWrite opzionale)
Alimentazione Tipo-A 1,5 A
Controllo seriale RS-232
9-pin x 1
Ricevitore IR x 1 (Anteriore)
Controllo LAN
RJ45 x 1 (10/100Mbps)

Terminali d'ingresso
Ingresso computer
Ingresso RGB
D-Sub 15-pin (femmina) x 1
Digitale - HDMI x 2
Ingresso segnale audio
Ingresso audio
Connettore audio PC x 1
Jack ingresso microfono x 1

Requisiti ambientali
Temperatura
Operativa: 0°C–40°C sul livello del mare
Stoccaggio: -20°C–60°C sul livello del mare
Umidità relativa
Operativa: 10%-90% (senza condensa)
Stoccaggio: 10%–90% (senza condensa)

Trasporto
Si consiglia la confezione originale o equivalente

Riparazione
Visitare il sito web di seguito e selezionare il Paese per trovare la finestra di contatto assistenza.
http://www.benq.com/welcome

☞ **Per impostare il kit PointWrite sul proiettore, cercare il manuale PointWrite nella confezione del kit che si acquista.**

Especificaciones

☞ **Todas las especificaciones están sujetas a cambio sin previo aviso.**

Ópticas
Resolución
LW855UST
1280 x 800 WXGA
LH856UST
1920 x 1080 1080p
Sistema óptico
Sistema DLP™ de un solo chip
Lente
F = 2,5, f = 5,1 mm
Fuente de luz
Diodo láser

Eléctricas
Fuente de alimentación
100–240V CA, 2,0A
50–60 Hz (automático)
Consumo de energía
200W (máx,); < 0,5W (espera);
< 2 W (cuando la función Red de Configuración en espera está activada)

Mecánicas
Peso
6,5 kg (14,7 lbs) (sin lente)

Terminales de salida
Altavoz
10 vatios x 2
Salida de señal de audio
Conector de audio de PC x 1
Salida micrófono
D-Sub de 15-contactos (hembra) x 1

Control
USB
Mini-USB tipo B (Opcional para el kit PointWrite)
Fuente de alimentación de tipo A 1,5A
Control de serie RS-232
9-clavijas x 1
Receptor de infrarrojos x 1 (parte frontal)
Control LAN
RJ45 x 1 (10/100Mbps)

Terminales de entrada
Entrada de ordenador
Entrada RGB
D-Sub de 15-clavijas (hembra) x 1
Digital - HDMI x 2
Entrada de señal de audio
Entrada de audio
Conector de audio de PC x 1
Conector de entrada de micrófono x 1

Requisitos medioambientales
Temperatura
Funcionamiento: 0°C–40°C a nivel del mar
Almacenamiento: -20°C–60°C a nivel del mar
Humedad relativa
Funcionamiento: 10%–90% (sin condensación)
Almacenamiento:10%–90% (sin condensación)

Transporte
Se recomienda el embalaje original o equivalente

Reparación
Visite el siguiente sitio web y seleccione el país para encontrar su contacto de servicio técnico.
http://www.benq.com/welcome

☞ **Para colocar el kit PointWrite en el proyector, busque el manual de PointWrite en la caja del kit que ha adquirido.**

☞ **Todas as especificações estão sujeitas a alteração sem aviso prévio.**

Ópticas
Resolução
LW855UST
1280 x 800 WXGA
LH856UST
1920 x 1080 1080p
Sistema de visualização
Sistema DLP™ de chip único
Lente
F = 2,5, f = 5,1 mm
Luz
Díodo laser

Eléctricas
Fonte de alimentação
AC100–240V, 2,0 A
50–60 Hz (Automático)
Consumo de energia
200 W (Máx.);
< 0,5W (Modo de Espera);
< 2 W (quando a função de rede nas definições de espera estiver ativada)

Mecânicas
Peso
14,7 lbs (6,5 Kg) (sem lente)

Terminais de saída
Altifalante
10 watt x 2
Saída do sinal de áudio
Tomada de áudio de PC x 1
Saída do monitor
D-Sub de 15-pinos (fêmea) x 1

Controlo
USB
Mini USB Tipo B
(Kit PointWrite opcional)
Fonte de alimentação Tipo A 1,5A
Controlo de série RS-232
9-pinos x 1
Receptor de IV x 1 (Frente)
Controlo de LAN
RJ45 x 1 (10/100Mbps)

Terminais de entrada
Entrada de computador
Entrada RGB
D-Sub de 15-pinos (fêmea) x 1
Digital - HDMI x 2
Entrada de sinal de áudio
Entrada de áudio
Tomada de áudio de PC x 1
Tomada de entrada para microfone x 1

Requisitos ambientais
Temperatura
Funcionamento: 0°C–40°C ao nível do mar
Armazenamento: -20°C–60°C ao nível do mar
Humidade relativa
Funcionamento: 10%–90% (sem condensação)
Armazenamento: 10%–90% (sem condensação)

Transporte
Recomenda-se a utilização da embalagem original ou equivalente

Reparação
Visite o website indicado abaixo e escolha o seu país para encontrar as informações de contacto de assistência técnica.
http://www.benq.com/welcome

☞ **Para instalar o kit PointWrite no projector, consulte o manual do PointWrite incluído na embalagem do kit.**

Specifikationer

☞ **Alla specifikationer kan ändras utan föregående meddelande.**

Optik
Upplösning
LW855UST
1280 x 800 WXGA
LH856UST
1920 x 1080 1080p
Visningssystem
Single-chip DLP™-system
Linsens
F = 2,5, f = 5,1 mm
Lampkälla
Laserdiod

El
Strömförsörjning
AC100–240V, 2,0A
50–60 Hz (Automatiskt)
Strömförbrukning
200 W (max,); < 0,5W (standby);
< 2 W (när nätverksfunktionen i standby-inställningarär på)

Mekanik
Vikt
6,5 kg (14,7 lbs) (utan objektiv)

Utgångsterminaler
Högtalare
10 watt x 2
Ljudutgång
PC-ljudkontakt x 1
Bildskärm ut
D-Sub 15-stift (hona) x 1

Kontroll
USB
Typ B mini-USB (Extra tillbehör för PointWrite-sats)
Typ A strömförsörjning 1,5A
RS-232-seriekontroll
9-stift x 1
IR-mottagare x 1 (Framsida)
LAN-kontroll
RJ45 x 1 (10/100Mbps)

Ingångsterminaler
Datoringång
RGB-ingång
D-Sub 15-stift (hona) x 1
Digital - HDMI x 2
Ljudingång
Ljud in
PC-ljudkontakt x 1
Mikrofoningång x 1

Miljökrav
Temperatur
Drift: 0°C–40°C på havsnivå
Förvaring: -20°C–60°C på havsnivå
Relativ luftfuktighet
Drift: 10–90% (utan kondensation)
Förvaring: 10%–90% (utan kondensering)

Transport
Originalförpackning eller motsvarande rekommenderas

Reparation
Besök webbplatsen nedan och välj ditt land för att hitta ditt kontaktfönster för service.
http://www.benq.com/welcome

☞ **För montering av PointWrite-satsen på projektorn, se bruksanvisningen till PointWrite-satsen i dess förpackning.**

Все характеристики могут изменяться без предварительного уведомления.

Оптические характеристики
Разрешение
LW855UST
1280 x 800 WXGA
LH856UST
1920 x 1080 1080p
Проекционная система
Однокристальная система DLP™
Объектив
F = 2,5, f = 5,1 мм
Источник света
Лазерный диод

Электрические характеристики
Питание
100–240 Впеременного тока; 2,0 A
50–60 Гц (авто)
Энергопотребление
200 Вт (макс.);
< 0,5 Вт (режим ожидания);
<2 Вт (если в настройках режима ожидания включена функция «Сеть»)

Механические характеристики
Вес
14,7 фунтов (6,5 кг) (обез объектив)

Выходные разъемы
Динамик
10 Вт x 2
Выход аудиосигналов
Аудиоразъем ПК – 1 шт.
Выход монитора
D-Sub (15-контактов, гнездо) – 1 шт.

Управление
USB
mini USB Тип B (Дополнительный комплект PointWrite)
Источник питания тип A 1,5 A
Управление через последовательный порт RS-232
9-контактов – 1 шт.
ИК-приемник – 1 шт. (Передний)
ЛВС управление
RJ45 - 1 шт. (10/100Mbps)

Входные разъемы
Вход компьютера
Вход RGB
D-Sub (15-контактов, гнездо) – 1шт.
Цифровой порт HDMI – 2 шт.
Вход аудиосигналов
Аудиовход
Аудиоразъем ПК – 1 шт.
Вход для микрофона x 1

Требования к окружающей среде
Температура
Рабочая: 0°C–40°C на уровне моря
Хранения: -20–60°C на уровне моря
Отн. влажность
Рабочая: 10–90 % (без конденсации)
Хранения: 10%–90% (без конденсации)

Транспортировка
Рекомендуется использовать оригинальную или аналогичную ей упаковку

Ремонт
Чтобы найти окно связи с сервисным центром, посетите следующий веб-сайт и выберите свою страну.
http://www.benq.com/welcome

Для получения информации о дистрибьюторе обратитесь к этикетке на коробке.

Для установки комплекта PointWrite на проекторе используйте руководство PointWrite из комплекта поставки.

Specificaties

☞ **Alle specificaties kunnen zonder voorafgaande kennisgeving worden gewijzigd.**

Optische specificaties
Resolutie
LW855UST
1280 x 800 WXGA
LH856UST
1920 x 1080 1080p
Weergavesysteem
Enkelchips DLP™ systeem
Lens
F = 2,5, f = 5,1 mm
Lichtbron
Laserdiode

Elektrische specificaties
Stroomtoevoer
Wisselstroom 100–240V, 2,0 A
50–60 Hz (automatisch)
Stroomverbruik

200W (max); < 0,5W (standby);
<2W (wanneer de netwerkfunctie in de Stand-by-instellingen aan is)

Mechanische specificaties
Gewicht
14,7 lbs (6,5 Kg) (zonder lens)

Uitgangen
Luidspreker
10 watt x 2
Audiosignaaluitgang
Pc-audio-aansluiting x 1
Beeldscherm-uit
D-Sub 15-pins (vrouwelijk) x 1

Besturing
USB
Type B mini-USB (Optioneel voor PointWrite kit)
Type-A voeding 1,5 A
Seriële besturing via RS-232
9-pins x 1
IR-ontvanger x 1 (Voorkant)
LAN-bediening
RJ45 x 1 (10/100Mbps)

Ingangen
Computeringang
RGB-ingang
D-Sub 15-pins (vrouwelijk) x 1
Digitaal - HDMI x 2
Audiosignaalingang
Audio-ingang
Pc-audio-aansluiting x 1
Microfooningangsstekker x 1

Omgevingsvereisten
Temperatuur
Bedrijfs: 0°C–40°C op zeeniveau
Opslag: -20°C–60°C op zeeniveau
Relatieve vochtigheid
Bedrijfs: 10%–90% (zonder condensatie)
Opslag: 10%–90% (zonder condens)

Vervoeren
Originele verpakking of gelijksoortig wordt aanbevolen

Bezig met repareren.
Ga naar de volgende website en kies uw land om het venster voor onderhoudscontacten te openen.
http://www.benq.com/welcome

☞ **Zie voor het monteren van de PointWrite kit op de projector de PointWrite-handleiding in de doos van de aangeschafte kit.**

Wszystkie parametry techniczne mogą ulec zmianie bez wcześniejszego powiadomienia.

Parametry optyczne
Rozdzielczość
LW855UST
1280 x 800 WXGA
LH856UST
1920 x 1080 1080p
Układ wyświetlania
System Single-chip DLP™
obiektywu
F = 2,5, f = 5,1 mm
Źródło światła
Dioda lasera

Parametry elektryczne
Zasilanie
Prąd zmienny 100–240V, 2,0A
50–60 Hz (automatyczna)
Pobór mocy
200W (Maks.);
< 0,5W (Oczekiwanie);
< 2W (po włączeniu funkcji Sieć w trybie Ustawienia gotowości)

Parametry mechaniczne
Ciężar
14,7 funtów (6,5 kg) (bez obiektywu)

Złącza wyjścia
Głośnik
10 wat x 2
Wyjście sygnału audio
Gniazdo audio PC x 1
Wyjście monitora
15-pinowe D-Sub (żeńskie) x 1

Sterowanie
USB
Mini USB typ B
(Opcjonalny zestaw PointWrite)
Zasilacz typ A 1,5A
Port szeregowy RS-232
9-pinowe x 1
Odbiornik podczerwieni x 1 (Przód)
Sterowanie przez sie ć LAN
RJ45 x 1 (10/100Mbps)

Złącza wejścia
Wejście komputerowe
Wejście RGB
15-pinowe D-Sub (żeńskie) x 1
Cyfrowe - HDMI x 2
Wejście sygnału audio
Wejście audio
Gniazdo audio PC x 1
Gniazdo wejścia mikrofonu x 1

Wymagania środowiskowe
Temperatura
Robocza: 0°C–40°C na poziomie morza
Przechowywania: -20°C–60°C na poziomie morza
Wilgotność względna
Robocza: 10%–90% (bez kondensacji)
Przechowywania: 10%–90% (bez kondensacji)

Transport
Zalecane jest oryginalne lub równoważne opakowanie

Naprawa
Należy odwiedzić podana poniżej stronę internetową i wybrać kraj, aby znaleźć okno kontaktu ze swoim serwisem.
http://www.benq.com/welcome

W celu ustawienia zestawu PointWrite kit na projektorze, należy przeczytać podręcznik PointWrite znajdujący się w opakowaniu z zakupionym zestawem.

Spesifikasyonlar

☞ **Tüm spesifikasyonlar, haber verilmeden değiştirilebilir.**

Optik

Çözünürlük
- LW855UST
  - 1280 x 800 WXGA
- LH856UST
  - 1920 x 1080 1080p

Görüntü sistemi
- Tek çipli DLP™ sistemi

Lens
- F = 2,5, f = 5,1 mm

Işık kaynağı
- Lazer diyot

Elektrik

Güç kaynağı
- AC100–240 V, 2,0 A
- 50–60 Hz (Otomatik)

Güç tüketimi
- 200W (Maks.); < 0,5W (Bekleme); < 2 W (Bekleme Ayarları kısmında Ağ işlevi açık olduğunda)

Mekanik

Ağırlık
- 14,7 lbs (6,5 Kg) (merceksiz)

Çıkış terminalleri

Hoparlör
- 10 watt x 2

Ses sinyali çıkışı
- Bilgisayar sesi jakı x 1

Monitör Çıkışı
- D-Sub 15-pimli (dişi) x1

Denetim

USB
- Tip B mini USB (PointWrite takımı için istenebilir)
- Tip A güç kaynağı 1,5A

RS-232 seri kumanda
- 9-pim x 1

IR alıcısı x 1 (Ön)

LAN denetimi
- RJ45 x 1 (10/100Mbps)

Giriş terminalleri

Bilgisayar girişi
- RGB girişi
  - D-Sub 15-pimli (dişi) x 1

Dijital - HDMI x 2

Ses sinyali girişi
- Ses girişi
  - Bilgisayar sesi jakı x 1
  - Mikrofon giriş jakı x 1

Çevresel Gereklilikler

Sıcaklığı
- Çalışma: Deniz seviyesinde 0°C–40°C
- Depolama: Deniz seviyesinde -20°C–60°C

Bağıl nemi
- Çalışma: %10–%90 (yoğunlaşmasız)
- Depolama: %10–%90 (yoğunlaşmasız)

Taşıma
- Orijinal ambalaj veya muadili önerilir

Onarım
- Servis irtibat pencerenizi bulmak için lütfen aşağıdaki web sitesini ziyaret edin ve ülkenizi seçin.
  http://www.benq.com/welcome

☞ **Projektörde PointWrite kitini ayarlamak için lütfen satın aldığınız kit kutusundaki PointWrite kılavuzunu bulun.**

Veškeré technické údaje se mohou změnit bez předchozího upozornění.

Optické parametry
Rozlišení
LW855UST
1280 x 800 WXGA
LH856UST
1920 x 1080 1080p
Systém zobrazování
Jednočipový systém DLP™
objektivu
F = 2,5, f = 5,1 mm
Světelný zdroj
Laserová dioda

Elektrické parametry
Napájení
100–240 V, 2,0 A
50–60 Hz (automaticky)
Příkon
200W (max.);
< 0,5W (pohotovostní režim);
< 2 W (když je zapnutá funkce Síť v Pohotovostním nastavení)

Mechanické parametry
Hmotnost
14,7 lbs (6,5 kg) (bez objektivu)

Výstupní terminály
Reproduktor
10 wattů x 2
Výstup zvukového signálu
PC audio konektor x 1
Výstup pro monitor
D-Sub 15-kolíků (zásuvka) x 1

Ovládání
USB
Mini USB typ B
(Volitelný pro sadu PointWrite)
Napájecí zdroj 1,5 A s konektorem Typ A
Konektor RS-232 (sériové dálkové ovládání)
9-hrotů x 1
Infračervený přijímač x 1 (Přední)
Síťové ovládání
RJ45 x 1 (10/100Mbps)

Vstupní terminály
Vstup signálu z počítače
Vstup RGB
D-Sub 15-hrotů (samice) x 1
Digitální-HDMI x 2
Vstup zvukového signálu
Zvuk vstup
PC audio konektor x 1
Konektor jack vstupu mikrofonu x 1

Požadavky z hlediska životního prostředí
Teplota
Provozní: 0°C–40°C na hladině moře
Skladování: -20°C–60°C na hladině moře
Relativní vlhkost
Provozní: 10%–90% (bez kondenzace)
Skladování: 10%–90% (bez kondenzace)

Přeprava
Doporučujeme původní nebo ekvivalentní obal

Opravy
Přejděte na následující web, zvolte vaši zemi a v okně se zobrazí kontakt na nejbližší servis.
http://www.benq.com/welcome

Pokyny pro nastavení sady PointWrite na projektoru viz příručka k PointWrite dodaná se zakoupenou sadou.

รายละเอียดทางด้านเทคนิค

☞ รายละเอียดทางด้านเทคนิคทั้งหมดอาจเปลี่ยนแปลงได้โดยไม่ต้องแจ้งให้ทราบล่วงหน้า

ออปติคัล
ความละเอียด
LW855UST
1280 x 800 WXGA
LH856UST
1920 x 1080 1080p
ระบบแสดงภาพ
ระบบ ซิงเกิล-ชิป DLP™
ของเลนส์
F = 2.5, f = 5.1 มม.
แหล่งแสง
เลเซอร์ไดโอด
ระบบไฟ
แหล่งจ่ายไฟ
AC100-240V, 2.0A
50-60 Hz (อัตโนมัติ)
การสิ้นเปลืองพลังงาน
200W (สูงสุด); < 0.5W (สแตนด์บาย);
<2W(เมื่อเปิดฟังก์ชันเครือข่ายใน
การตั้งค่าสแตนด์บาย)
ตัวเครื่อง
น้ำหนัก
14.7 ปอนด์ (6.5 กก.) (ไม่รวมเลนส์)
ขั้วต่อเอาต์พุต
ลำโพง
10 วัตต์ x 2
เอาต์พุตสัญญาณเสียง
แจ็คเสียง PC x 1
มอนิเตอร์เอาท์
D-Sub 15-pin (ปลั๊กตัวเมีย) x1
ควบคุม
USB
USB ชนิดมินิ-B
(อุปกรณ์ซือเพิมสำหรับชุด PointWrite)
เพาเวอร์ซัพพลายชนิด A ขนาด 1.5V
การควบคุมอนุกรม RS-232
9 พิน x 1
ตัวรับสัญญาณ IRx 1 (ด้านหน้า)
ควบคุมผ่าน LAN
RJ45 x 1 (10/100Mbps)
ขั้วต่ออินพุต
สัญญาณเข้าคอมพิวเตอร์
สัญญาณเข้า RGB
D-Sub 15-พิน (ตัวเมีย) x 1
ดิจิตอล - HDMI x 2
อินพุตสัญญาณเสียง
เสียงเข้า
แจ็คเสียง PC x 1
ช่องเสียบไมโครโฟนเข้า x 1
ข้อกำหนดของสภาพแวดล้อมการทำงาน
อุณหภูมิ
ขณะทำงาน: 0°C–40°C
ที่ระดับน้ำทะเล
ที่เก็บ: -20°C–60°C ที่ระดับน้ำทะเล
ความชื้นสัมพัทธ์
ขณะทำงาน: 10%–90% (ไม่กลั่นตัว)
ที่เก็บ: 10%–90% (ไม่กลั่นตัว)
การขนส่ง
แนะนำให้ใช้บรรจุภัณฑ์ดั้งเดิม
หรือเทียบเท่าบรรจุภัณฑ์เดิม
การซ่อม
โปรดไปที่เว็บไซต์ด้านล่าง และเลือก
ประเทศของคุณเพื่อค้นหาข้อมูลติดต่อ
ศูนย์บริการของคุณ
http://www.benq.com/welcome

☞ **สำหรับการตั้ง ค่าชุด PointWrite บนโปรเจคเตอร์ โปรดดูคู่มือ PointWrite ในกล่องบรรจุอุปกรณ์ที่คุณซื้อมา**

☞ 所有規格如有變更，恕不另行通知。

光學

解析度
LW855UST
1280 x 800 WXGA
LH856UST
1920 x 1080 1080p

顯示系統
單片式 DLP™ 系統

鏡頭
F = 2.5，f = 5.1公釐

光源
雷射二極體

電氣

電源供應
AC100–240V、2.0A
50–60 Hz（自動）

耗電量
200瓦（最大）、<0.5 瓦（待機）；
<2W（在待機設定中的網路功能為開啟時）

機械

重量
14.7 磅（6.5 公斤）（無鏡頭）

輸出端子

喇叭
10 瓦 x 2

音訊訊號輸出
PC 音訊插孔 x 1

監視器輸出
D-Sub 15-pin（母接頭）x 1

控制

USB
B 型迷你 USB
（供 PointWrite工具組選購）
A 型電源供應 1.5A

RS-232 序列控制
9-pin x 1

紅外線接收器 x 1（前）

區域網路控制
RJ45 x 1 (10/100Mbps)

輸入端子

電腦輸入
RGB 輸入
D-Sub 15-pin（母接頭）x 1

數位 - HDMI x 2

音訊訊號輸入
音訊輸入
PC 音訊插孔 x 1
麥克風輸入插孔x 1

環境需求

溫度
操作：0°C–40°C（海平面）
儲存：-20°C–60°C（海平面）

相對溼度
操作：10%–90%（未凝結）
儲存：10%–90%（未凝結）

運送

建議使用原始包裝或相同包裝

維修

請造訪以下網站並選擇您的國家，以尋找您的服務聯絡窗口。
http://www.benq.com/welcome

☞ 若欲瞭解投影機的 **PointWrite** 工具組設定方法，請參閱購買時產品盒內附的 **PointWrite** 手冊。

规 格

所有规格如有更改，恕不另行通知。

光学

分辨率
- LW855UST
  - 1280 x 800 WXGA
- LH856UST
  - 1920 x 1080 1080p

显示系统
- 单片 DLP™系统

镜头
- F = 2.5，f = 5.1 毫米

光源
- 激光二极管

电气

电源
- AC100–240V，2.0A
- 50–60 Hz（自动）

功耗
- 200W（最大）；< 0.5W（待机）；当待机设置中的网络功能开启时 < 2 W

机械

重量
- 14.7磅（6.5 Kg）（不含镜头）

输出接口

扬声器
- 10W x 2

音频信号输出
- PC音频插孔 x 1

显示器输出
- D-Sub 15针（接口）x 1

控制

USB
- B 型 Mini USB
  （对于 PointWrite 套件为选购）
- A 型电源 1.5A

RS-232 串行控制
- 9针 x 1

红外线接收器 x 1（前侧）

LAN 控制
- RJ45 x 1 (10/100Mbps)

输入接口

计算机输入
- RGB 输入
  - D-sub 15针（母） x 1

数字 - HDMI x 2

音频信号输入
- 音频输入
  - PC 音频插孔 x 1
  - 麦克风输入插孔 x 1

环境要求

温度
- 运行：0°C–40°C（海平面时）
- 存储：-20°C–60°C（海平面时）

相对湿度
- 运行：10%–90%（无冷凝）
- 存储：10%–90%（无冷凝）

运输

建议使用原包装或等同物

修理

请访问下面的网站，选择您所在的国家 / 地区以查找您的服务联系窗口。
http://www.benq.com/welcome

如果要在投影机上安装 **PointWrite** 套件，请参考所购买套件包装盒中的 **PointWrite** 手册。

☞ すべての仕様は予告なしに変更することがあります。

光学
解像度
LW855UST
1280 x 800 WXGA
LH856UST
1920 x 1080 1080p

表示システム
単一チップ DLP™ システム
レンズ
F = 2.5, f = 5.1 mm
光源
レーザー ダイオード

電気仕様
電源装置
AC100–240V、2.0A
50–60 Hz (自動)
消費電力
200W (最大)、<0.5W (スタンバイ)、2 W 未満 （スタンバイ設定のネットワーク機能がオンの場合）

機械仕様
重量
14.7 ポンド (6.5Kg) （レンズなし）

出力端末
スピーカー
10 ワット x 2
オーディオ信号出力
PC オーディオジャック x 1
モニター出力
D-Sub 15 ピン (メス) x 1

コントロール
USB
タイプ B ミニ USB
(PointWrite キットのオプション)
タイプ A 電源供給 1.5A
RS-232 シリアルコントロール
9 ピン x 1
IR 受信装置 x 1（正面）
LAN コントロール
RJ45 x 1 (10/100Mbps)

入力端末
コンピュータ 入力
RGB 入力
D-Sub 15 ピン (メス) x 1
デジタル - HDMI x 2
オーディオ信号入力
オーディオ入力
PC オーディオジャック x 1
マイク入力ジャック x 1

環境条件
温度
動作: 0°C–40°C (海抜)
保管: -20°C–60°C (海抜)
相対湿度
動作: 10%–90% (結露しないこと)
保管: 10%–90% (結露なきこと)

移動
製品を梱包していた箱または同等の箱を推奨します

修理
以下のWebサイトを参照して国を選択し、サービス窓口を見つけてください。
http://www.benq.com/welcome

☞ プロジェクタでPointWrite キットを設定するには、
購入されたキットボックスのPointWriteマニュアルを参照してください。

사 양

☞ 모든 사양은 사전 통보 없이 변경될 수 있습니다.

광학 사양
해상도
LW855UST
1280 x 800 WXGA
LH856UST
1920 x 1080 1080p
디스플레이 시스템
Single-chip DLP™ 시스
템렌즈
F = 2.5, f = 5.1 mm
광원
레이저 다이오드

전기 사양
전원 공급 장치
AC100–240V, 2.0A
50–60Hz (자동)
소비전력
200W(최대); < 0.5W(대기);
2W(대기 설정에서 네트워크
기능이 켜진 경우)

기계 사양
무게
14.7 lbs (6.5 Kg) (렌즈 제외)

출력 단자
스피커
10W 2 개
오디오 신호 출력
PC 오디오 잭 1 개
모니터 출력
D-Sub 15-핀(암) x 1

제어
USB
타입 B 미니 USB
(PointWrite 키트용 옵션)
타입 A 전원 공급장치 1.5A
RS-232 직렬 컨트롤
9-핀 1 개
IR 수신기 1 개(전면)
LAN 제어
RJ45 1 개 (10/100Mbps)

입력 단자
컴퓨터 입력 단자
RGB 입력 단자
D-Sub 15-핀(암) 1 개
디지털 - HDMI x 2
오디오 신호 입력
오디오 입력
PC 오디오 잭 1 개
마이크 입력 잭 1개

환경 요건
온도
작동: 해수면 높이에서 0°C–40°C
보관: 해수면 높이에서 -20°C–60°C
상대 습도
작동: 10%–90% (비응축)
보관: 10%–90% (비응축)

운송
원래의 포장재 또는 이와 동등한 포장재 사용을 권장합니다.

수리
아래 웹사이트에서 거주하는 국가를 선택한 후 서비스 담당을 확인하십시오 .
http://www.benq.com/welcome

☞ 프로젝터에 PointWrite 키트를 설정하려면 구입한 키트 상자에 있는 PointWrite 설명서를 참조하 십시오.

المواصفات

جميع المواصفات عرضة للتغيير دون سابق إخطار.

الضوئية

Resolution (الدقة)
LW855UST
WXGA ٨٠٠ x ١٢٨٠
LH856UST
1080p ١٠٨٠ x ١٩٢٠
نظام العرض
نظام DLP™ أحادي الشريحة
عدسة
البعد البؤري = ٢,٥، البعد البؤري = ٥,١ مم

المصباح

ديود الليزر

الكهربائية

مصدر الطاقة
تيار متردد ١٠٠-٢٤٠ فولت، ٢,٠ أمبير، ٥٠-٦٠ هرتز (تلقائي)
استهلاك الطاقة
٢٠٠ وات (حد أقصى)، < ٠,٥ و (وضع الاستعداد)؛ <٢ وات (عندما تكون وظيفة الشبكة قيد التشغيل في إعدادات الاحتياطي)

النظام الميكانيكي

الوزن
١٤.٧ رطل (٦.٥كجم) (بدون العدسة)

أطراف الخرج

السماعة
١٠ وات x ٢
منفذ خرج إشارة الصوت
عدد ١ قابس صوت الكمبيوتر
خرج الشاشة
عدد ١ D-Sub ذو ١٥ دبوسا (أنثى)

التحكم

USB
النوع ب USB صغير
(اختياري لمجموعة PointWrite)
مصدر تيار كهربائي من النوع 1.5A
تحكم تسلسلي RS-232
٩ دبابيس x ١
مستقبل أشعة تحت الحمراء x ١ (أمامي)
التحكم في الشبكة المحلية
عدد ١ منفذ توصيل RJ45 (10/100Mbps)

أطراف الدخل

دخل الكمبيوتر الشخصي
دخل RGB
D-Sub ذو ١٥ دبوسا (أنثى) x ١
رقمي - عدد ٢ HDMI
دخل إشارة الصوت
مقبس دخل الصوت
عدد ١ قابس صوت الكمبيوتر
عدد 1 مقبس دخل ميكروفون

المتطلبات البيئية

درجة حرار
التشغيل: ٠-٤٠ درجة مئوية عند مستوى سطح ا
التخزين: -٢٠-٦٠ درجة مئوية عند مستوى سط
البحر
الرطوبة
التشغيل: ١٠٪–إلى ٩٠٪ (بدون تكثيف)
التخزين: ١٠٪–إلى ٩٠٪ (بدون تكثيف)

النقل

يوصى باستخدام العبوة الأصلية أو ما يشابهها

الإصلاح

يرجى زيارة موقع الويب أدناه واختيار بلدك لت
إلى نافذة بيانات الاتصال بالدعم الفني
http://www.benq.com/welcome

لإعداد مجموعة PointWrite على جهاز الإسقاط؛ يُرجى البحث عن الدليل الخاص بتقنية PointWrite ضمن محتويات العبوة الذي اشتريته.

Spesifikasjoner

☞ **Alle spesifikasjoner kan endres uten forvarsel.**

Optisk
Oppløsning
LW855UST
1280 x 800 WXGA
LH856UST
1920 x 1080 1080p
Visningssystem
Single-chip DLP™-system
Objektiv
F = 2,5, f = 5,1 mm
Lyskilde
Laserdiode

Elektrisk
Strømforsyning
AC 100–240V, 2,0A
50–60 Hz (automatisk)
Strømforbruk
200W (maks.); < 0,5W (standby) ; <2 W (Når Nettverk-funksjonen i Ventemodus-innstillingene er på)

Mekanisk
Vekt
14,7 pund (6,5 Kg) (uten linse)

Utdataterminaler
Høyttaler
10 watt x 2
Lydsignalutgang
PC-lydport x 1
Skjermutgang
D-Sub 15-pinners (hunn) x 1

Kontroll
USB
Type-B mini USB
(Valgfritt for PointWrite kit)
Type A-strømforsyning 1,5A
RS-232-seriekontroll
9-pinners x 1
IR-mottaker x 1 (foran)
LAN-kontroll
RJ45 x 1 (10/100 Mbps)

Inndataterminaler
Datamaskininndata
RGB-inngang
D-Sub 15-pinners (hunn) x 1
Digital - HDMI x 2
Lydsignalinndata
Lyd inn
PC-lydport x 1
Mikrofoninngang x 1

Miljøkrav
Temperatur
Drift: 0°C–40°C på havnivå
Lagring: -20°C–60°C på havnivå
Relativ fuktighet
Drift: 10–90% (uten kondens)
Lagring: 10–90% (uten kondens)

Transport
Originalpakning ellertilsvarende anbefales.

Reparasjon
Besøk nettsiden nedenfor og velg ditt land for å finne ditt servicekontaktvindu.
http://www,benq.com/welcome

☞ **Alle spesifikasjoner kan endres uten forvarsel.**

☞ **Alle specifikationer kan ændres uden varsel.**

Optisk
Opløsning
LW855UST
1280 x 800 WXGA
LH856UST
1920 x 1080 1080p
Displaysystem
Single-chip DLP™-system
Linse
F = 2,5, f = 5,1 mm
Lyskilde
Laserdiode

Elektrisk
Strømforsyning
Vekselstrøm 100–240V, 2,0A, 50–60 Hz (automatisk)
Strømforbrug
200W (Maks.); < 0,5W (Standby), <2W (når netværksfunktionen på standby slås til)

Mekanisk
Vægt
14,7 lbs (6,5 Kg) (Uden objektiv)

Outputstik
Højttaler
10 watt x 2
Lydudgangsstik
PC-lydstik x 1
MONITOR OUT
D-Sub 15-bens (hun) x 1

Kontrol
USB
Type-B mini USB
(Valgfrit til PointWrite kit)
Type A-strømforsyning 1,5A
RS-232 seriel kontrol
9-bens x 1
IR-modtager x 1 (Forside)
LAN kontrol
RJ45 x 1(10/100 Mbps)

Inputstik
Computerinput
RGB-input
D-Sub 15-bens (hun) x 1
Digital - HDMI x 2
Lydsignalinput
Lydindgang
PC-lydstik x 1
Mikrofonstik x 1

Krav til omgivelserne
Temperatur
Drift: 0°C–40°C ved havets overflade
Opbevaring: -20–60°C ved havets overflade
Relativ luftfugtighed
Drift: 10%–90% (uden kondensering)
Opbevaring: 10%–90% (uden kondensering)

Transport
Det anbefales at brge projektorens oprindelige emballage eller tilsvarende.

Reparation
Gå til nedenstående websted og vælg dit land for at finde vinduet med din service-kontakt.
http://www.benq.com/welcome

☞ **Du kan se, hvordan PointWrite-sættet skal sættes på projektoren i vejledningen til PointWrite, der følger med i pakken.**

Tekniset tiedot

☞ **Kaikki tiedot voivat muuttua ilman erillistä ilmoitusta.**

Optinen
Resoluutio
LW855UST
1280 x 800 WXGA
LH856UST
1920 x 1080 1080p
Näyttöjärjestelmä
Yksisirunen DLP™ -järjestelmä
Linssi
F = 2,5, f = 5,1 mm
Valolähde
Laserdiodi

Sähkö
Virtalähde
AC 100–240V, 2,0A,
50–60 Hz (Automaattinen)
Tehon kulutus
200W (Max); < 0,5W (Valmiustila);
<2W (Kun verkkotoiminto
Valmiustila-asetuksissa on päällä)

Mekaaninen
Paino
14,7 lbs (6,5 Kg) (ilman linssiä)

Lähtöliitännät
Kaiutin
10 wattia x 2
Audiosignaalin lähtö
PC äänijakki x 1
Näytön lähtö
D-Sub 15-pin (naaras) x 1

Hallinta
USB
Type-B mini USB
(Lisävaruste PointWrite-pakettiin)
Type-A virtalähde 1,5A
RS-232-sarjahallinta
9-pin x 1
IR-vastaanotin x 1 (Etupuoli)
LAN-ohjaus
RJ45 x 1 (10/100Mbps)

Tuloliittimet
Tietokonetulo
RGB-tulo
D-Sub 15-pin (naaras) x 1
Digitaalinen - HDMI x 2
Äänisignaalin tulo
Ääni sisään
PC äänijakki x 1
Microfoni-tuloliitin x 1

Ympäristöön liittyvät vaatimukset
Lämpötila
Käyttö: 0°C–40°C merenpinnan tasolla
Säilytys: -20°C–60°C merenpinnan tasolla
Suhteellinen kosteus
Käyttö: 10%–90% (ilman kondensaatiota)
Säilytys: 10%–90% (ilman kondensaatiota)

Kuljetus
Alkuperäisen pakkauksen tai vastaavan käyttö suositeltavaa.

Korjaus
Siirry seuraava verkko-osoitteeseen ja valitse maasi löytääksesi yhteystietoikkunan.
http://www.benq.com/welcome

☞ **Katso tiedot PointWrite -sarjan asettamisesta projektoriin ostamasi sarjan pakkaukseen sisältyvästä PointWrite-käyttöoppaasta.**